Amplificador 5-36VDC | 1 Canal

LDP-435-051-9

Amplificador de energia em série ou em paralelo para expandir o output dos controladores de forma ilimitada.

Aplicável em controladores de tensão constante e cor única.

Imagem técnica

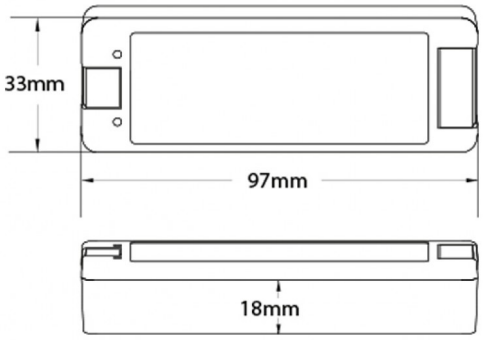

Caraterísticas técnicas

INPUT & OUTPUT	
Input:	5-36VDC
Corrente Input:	8.5A
Sinal Input:	PWM
Output:	5-36VDC
Corrente Output:	8A
Potência Output:	40-288W
Tipo de Output:	Corrente Constante
AMBIENTE & DIMENSÕES	
Ta:	-30ºC ~ +55ºC
Índice de Proteção:	IP20
Dimensões:	97mm x 33mm x 18mm
COMPATIBILIDADE	
Controlador Monocor: **Controlador Monocor:**	LDP-435-001-9 LDP-435-005-9
GARANTIA & CERTIFICAÇÃO	
Garantia:	3 anos
Standard EMC:	EN301489, EN62479
Standard de Segurança LVD:	EN60950
Certificação:	CE, EMC, LVD